LOEVSCHALL
THE GOOD LIGHT

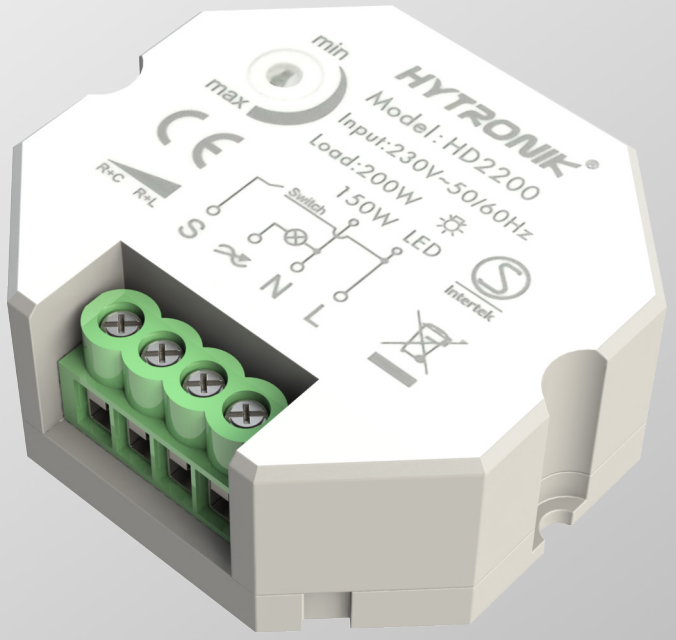


# HD2200

Dæmper 5 - 100% ved hjælp af fjedertryk
Kan monteres i dåse
Virker med Loevschall's dæmpbare 12V driver

# HD2200

Varenummer: 3423100047

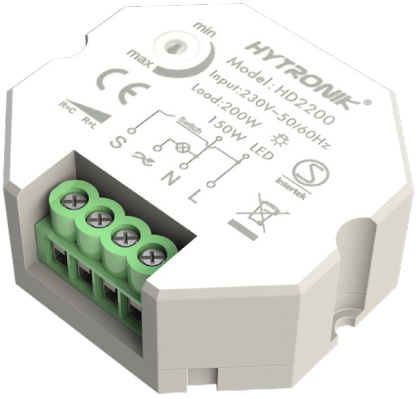


## SPECIFIKATIONER

Primær side ..... 230V
Belastning ..... Max. 150 W
Farve ..... Hvid
Pakkemåde ..... Æske(hvid)

## SIKKERHED

IP klasse ..... IP20
Beskyttelsesklasse ..... II
Godkendelse ..... CE, Semko, CB, EMC, SAA

## MATERIALE

Hus ..... PC

## EMBALLAGE

Æske Størrelse ..... 65x70x35 mm
Yderkasse Størrelse ..... 375x280x260 mm
Yderkasse Antal ..... 100 stk
Yderkasse Vægt ..... G.W.:7,0 KGS/N.W.: 6,0 KGS

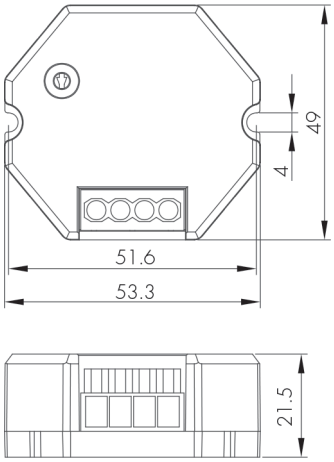


LOEVSCHALL
THE GOOD LIGHT

Nikkelvej 11
8940 Randers SV
Danmark

loevschall@loevschall.dk
www.loevschall.dk
Tlf: +45 87 11 40 50